Fixations, accessoires
Paroi extérieure, façades ventilées

Fixation de panneaux isolants avec des clous d'isolation en plastique.

Disponible auprès des commerces de matériaux de construction ou des fabricants.

La liste des produits mentionnés n'est pas exhaustive et ceux-ci sont améliorés de façon permanente.
Les choix, quantités et dimensions des fixations sont à déterminer avec le fournisseur.
Valeur chi:
Valeurs négligeables pour le calcul ponctuel de la chaleur.

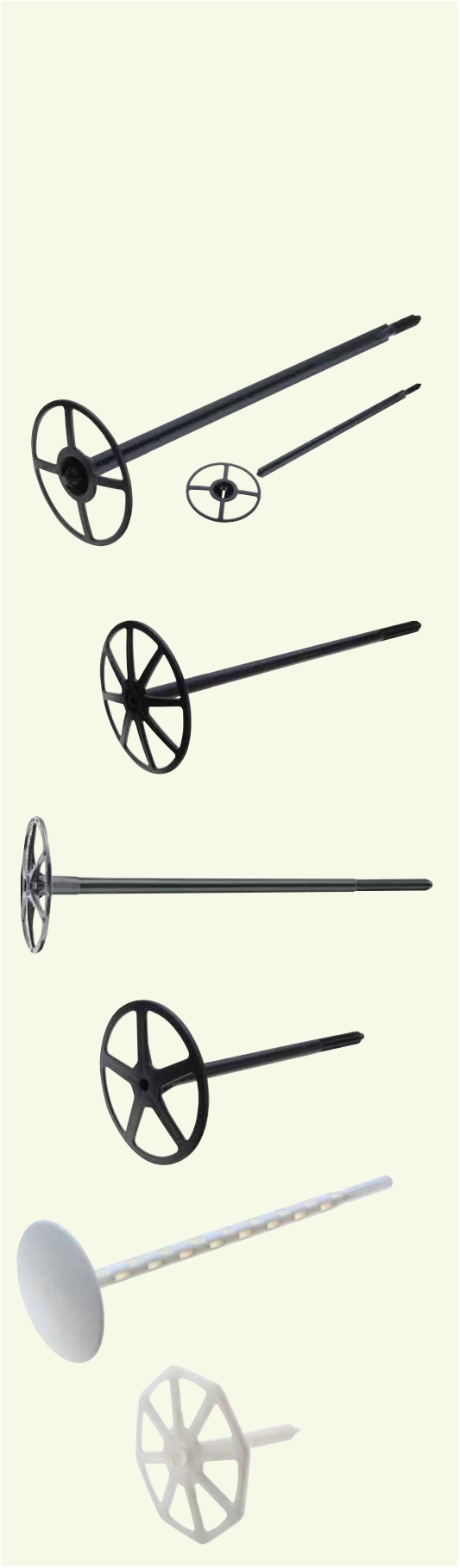

Clou d'isolation Ejot DH, noir
Une ou deux pièces
Plateau ø 90 mm
pour des épaisseurs d'isolation de 60 – 300 mm
www.ejot.ch

Clou d'isolation Fischer DHK, noir
Plateau ø 90 mm
pour des épaisseurs d'isolation de 40 – 220 mm
www.sfsunimarket.biz

Clou d'isolation HILTI HIF, noir
Plateau ø 90 mm
pour des épaisseurs d'isolation de 60 – 240 mm
www.hilti.ch

Clou d'isolation Mungo MDS, noir
Plateau ø 90 mm
pour des épaisseurs d'isolation de 60 – 160 mm
www.mungo.ch

Tampons pour plaques d'isolation TILCA type G, blanc
Plateau ø 70 mm
pour des épaisseurs d'isolation de 30 – 230 mm
www.efco.swiss

Clou d'isolation pour panneau Würth W-IN
Plateau ø 90 mm
pour des épaisseurs d'isolation de 40 – 140 mm
www.wuerth-ag.ch

Sous réserve de modifications techniques, d'erreurs, de fautes d'impression et de composition.

Fixations, accessoires
Paroi extérieure, façades ventilées

Sous-constructions peu conductrices de chaleur

Disponible auprès des commerces de matériaux de construction ou des fabricants.

Les produits indiqués ici ne sont pas exhaustifs et sont développés en permanence. Les détails et les questions de statique doivent être clarifiés avec les fabricants. L'adéquation des surfaces d'ancrage doit être clarifiée avec les fournisseurs de tampons.

Valeur chi:

Les valeurs lors du calcul ponctuel de la chaleur doivent être demandées aux fabricants ou être déterminées avec l'outil de calcul de la valeur U de l'APSFV.

www.sfhf.ch

Vis de sécurité à distance RSD (Rogger)

7 mm et manteau synthétique renforcé de fibres de verre. Cheville système RSD ø 10 mm avec collet de butée. Longueurs des chevilles pour des épaisseurs d'isolation jusqu'à 400 mm.

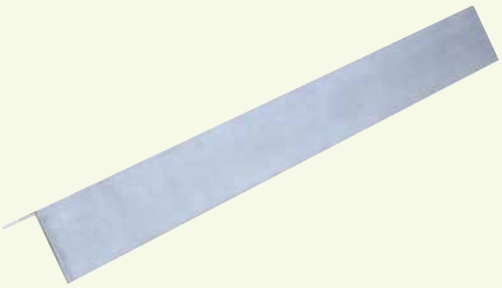

Profilé angulaire en aluminium Rogger

Les profilés angulaires sont utilisés comme fixation transversale dans les sous-constructions bois-métal. Ils sont particulièrement indiqués pour être utilisés avec le panneau isolant Flumroc DUO D20 comportant des rainures.

www.rogger-fastenersag.ch

Vis de sécurité à distance RSD MetaLine (Rogger)

7 mm et manteau synthétique renforcé de fibres de verre. RSD ø 10 mm avec blutée de sécurité.

Profilé angulaire MetaLine (Rogger)

Profilé angulaire en aluminium MetaLine 50/80 prédécoupé d= 12.5 mm
Profil porteur pour n'importe quel autre élément de construction ou de revêtement, utilisation horizontale et verticale.

www.rogger-fastenersag.ch

Fixation des panneaux isolants de la deuxième couche

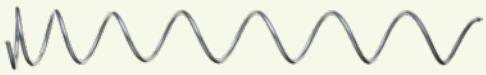

Spirale acier DRALL-FIX

Fil d'acier zingué à ressort, 4 – 8 pièces/m^2
Ce système de fixation permet d'installer rapidement, simplement et proprement la deuxième couche de panneaux isolants sur la première couche.
Pour des épaisseurs d'isolation de 15 à 340 mm

www.sfsintec.biz ou www.federtechnik.ch

Cheville de fixation pour isolant Rogger

Six pans intérieurs SW ¼"
Longueur en mm: 70, 90, 110, 130, 150, 175, 200, 225, 250

www.rogger-fastenersag.ch

Sous réserve de modifications techniques, d'erreurs, de fautes d'impression et de composition.

Fixations, accessoires
Paroi extérieure, façades ventilées

Sous-constructions peu conductrices de chaleur

Disponible auprès des fabricants.

Console GFT Thermico®

Domaine d'utilisation avec distances de suspension de 120 – 300 mm
Poids du revêtement tout type jusqu'à 100 kg/m²
Statique et fabrication en fonction de l'objet.
Exécution pour porte-à-faux horizontaux et verticaux.
www.gasserfassadentechnik.ch

Console GFT Thermico® Star

Domaine d'utilisation avec distances de suspension de 176 – 316 mm.
Peut être combinée avec pratiquement tous les systèmes d'assemblage, pour des matériaux de revêtement jusqu'à 50 – 60 kg/m². Exécution pour porte-à-faux horizontaux et verticaux. Ancrage dans le béton ou vissé dans le mur, ou collé avec une injection.
www.gasserfassadentechnik.ch

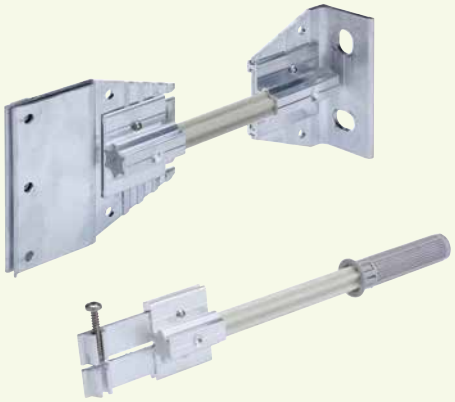

Console ECOLITE® Thermo H et Thermo V

Console pour montage vertical (V) ou horizontal (H) de sous-constructions primaires.
Elle est montée de manière modulaire et consiste en un fond en aluminium, une dérive en plastique et une tête alu avec vis perforante pré-montée.
La longueur et la hauteur sont adaptées spécifiquement à chaque utilisation.
L'organisation optimale et le nombre de consoles seront définis en fonction de l'objet, selon le fond, le poids spécifique de la façade, la hauteur du bâtiment et l'emplacement de l'objet.
www.ecoilte.ch

Cassette métallique

Vis de montage à distance SFS SDC2

Vis spéciale pour les montages exigeants de systèmes de cassettes ventilés avec d'importantes épaisseurs d'isolation. Elle permet un montage simple et rapide des profilés chapeau et Z, respectivement de la tôle extérieure, et empêche efficacement la compression du matériau isolant.
www.sfsunimarket.biz

Sous réserve de modifications techniques, d'erreurs, de fautes d'impression et de composition.